POZ. 4.6 FUNDAMENT 660x210 PRZEKRÓJ A–A

1:20

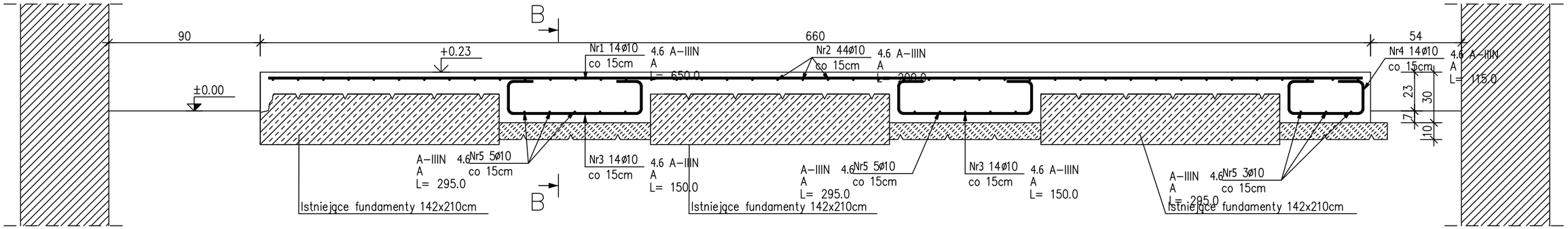

BUDYNEK DMUCHAW – RZUT

1:50

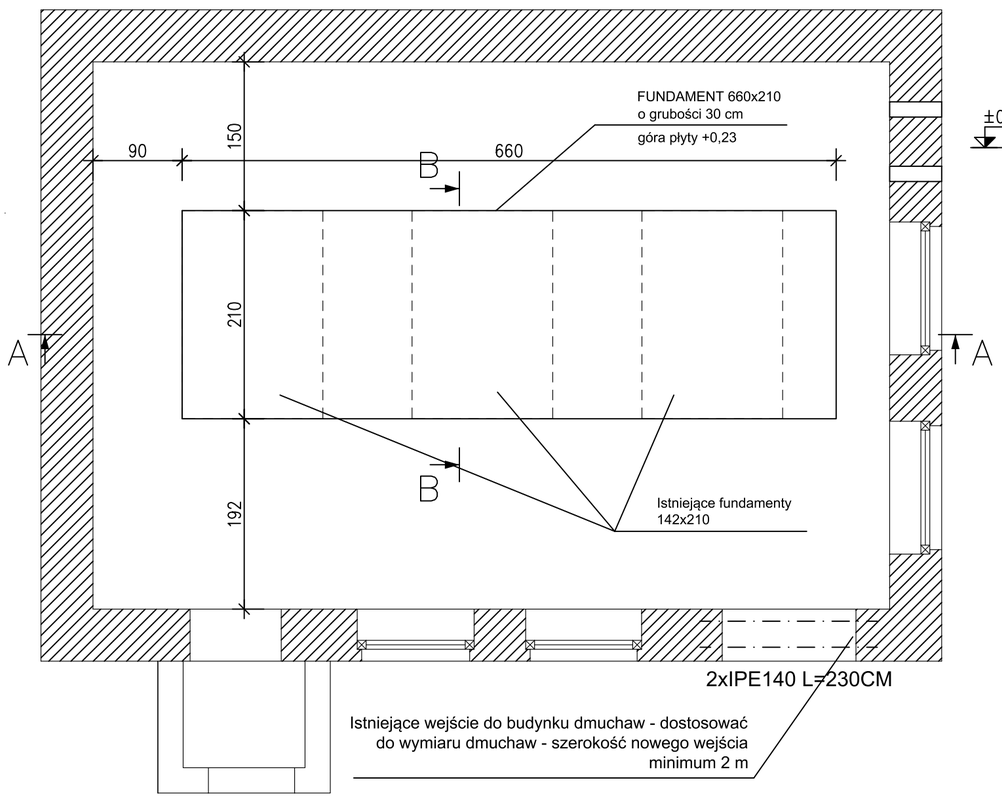

PRZEKRÓJ B–B

1:20

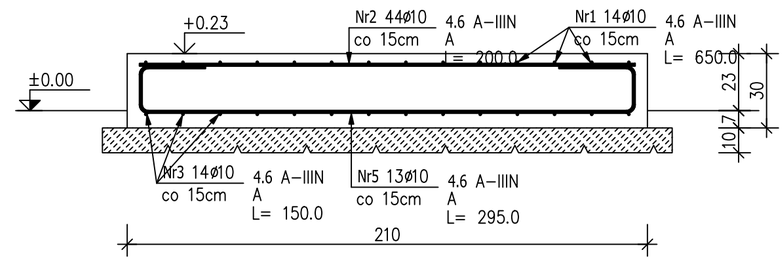

UWAGA:

Beton C25/30
Beton podkładowy C8/10
Stal zbrojeniowa A–IIIN(B500SP)
Otulina zbrojenia c=3cm i 5cm(spód)
Na styku istniejącego fund. z nowoprojektowaną wykonać bryzdy

ZESTAWIENIE STALI ZBROJENIOWEJ

POZ.	NR PRĘTA	ø [mm]	DŁUGOŚĆ [m]	ILOŚĆ			DŁ. ŁĄCZNA [m]
				PRĘTÓW	x POZ.	RAZEM	A–IIIN ø10
Poz. 4.6 – FUNDAMENT 660x210 – 1 szt.							
4.6	1	10	6.500	14	1	14	91.00
	2	10	2.000	44	1	44	88.00
	3	10	1.500	28	1	28	42.00
	4	10	1.150	14	1	14	16.10
	5	10	2.950	13	1	13	38.35

DŁUGOŚĆ RAZEM [m]	275.45
MASA JEDNOSTKOWA [kg/m]	0.617
MASA [kg]	169.95
MASA CAŁKOWITA [kg]	169.95

1) Opis kształtu pręta: PN–EN ISO 3766 metoda A (gabarytowo)
2) Opis długości haka: gabarytowy
3) Długość pręta L: suma wymiarów gabarytowych

Jednostka projektowa:	**EKOTOP ROMAN SOBCZYK** ul. Wawelska 25/1, 64-920 Piła ekotop dr inż. Roman Sobczyk
Inwestor:	SZOP Sp. z o.o. ul. Warszawska 51, 82-100 Nowy Dwór Gdański
Inwestycja:	**MODERNIZACJA OCZYSZCZALNI ŚCIEKÓW W NOWYM DWORZE GDAŃSKIM** **- w zakresie gospodarki osadowej, systemu napowietrzania** **oraz aparatury kontrolno - pomiarowej i analitycznej**
Nazwa projektu:	PRZEBUDOWA OCZYSZCZALNI ŚCIEKÓW W NOWYM DWORZE GDAŃSKIM
Temat rysunku:	BUDYNEK DMUCHAW - FUNDAMENT 660x210
Projektował:	mgr inż. Przemysław Kazulek upr.bud. WKP/0059/POOK/09 projektant branży konst. w pełnym zakresie

Data:	Stadium:	Branża:	Skala:	Nr rysunku:
STYCZEŃ 2018	PW	konstrukcja	1:20/50	1